平成１８年度　第４６回 香川県総合体育大会（バスケットボール競技） 結果

男　子

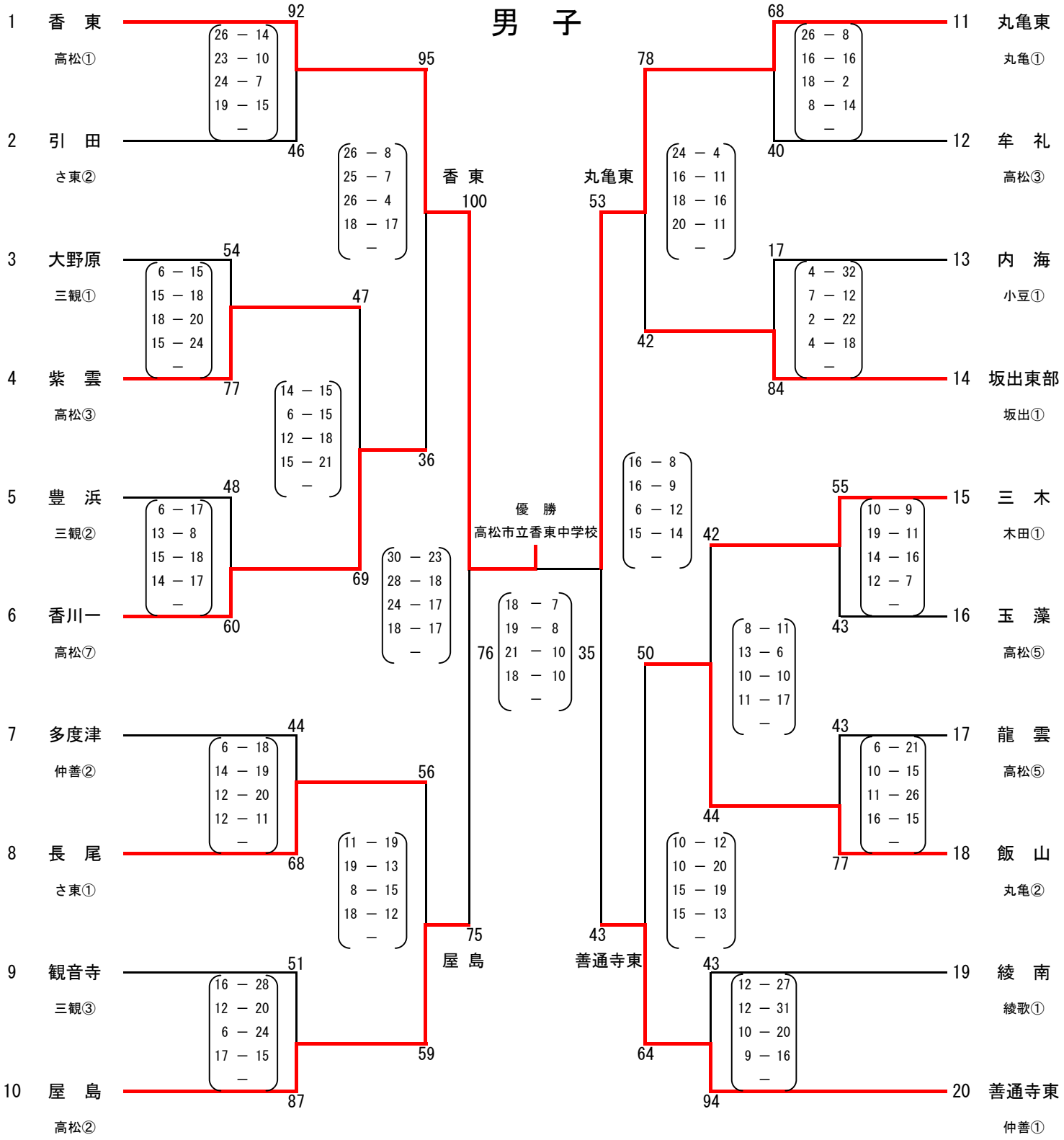

平成１８年度　第４６回 香川県総合体育大会（バスケットボール競技） 結果

女　子

1 飯　山　丸亀①　94
2 附属坂出　坂出①　29
28 － 0
24 － 2
22 － 15
20 － 12
－

102
20 － 10
28 － 8
26 － 4
28 － 4
－

飯 山　75

3 内　海　小豆①　46
10 － 19
10 － 18
13 － 6
13 － 20
－

4 桜　町　高松③　63
12 － 23
18 － 18
17 － 5
19 － 14
－

66
26

5 津　田　さ東②　60
14 － 19
8 － 16
15 － 20
23 － 13
－

6 牟　礼　高松⑤　68
25 － 10
8 － 17
21 － 2
21 － 17
－

60
60

優　勝
丸亀市立飯山中学校

97
36 － 12
20 － 17
21 － 13
20 － 18
－

60

7 紫　雲　高松③　63
29 － 10
9 － 18
9 － 18
16 － 6
－

8 三　豊　三観①　52
9 － 14
14 － 17
11 － 20
11 － 14
－

45
46
志 度

9 一宮･鶴尾　高松②　54
8 － 20
13 － 26
18 － 12
15 － 11
－

10 志　度　さ東①　69
65

11 善通寺東　仲善①　71
12 － 6
22 － 7
22 － 8
15 － 15
－

12 勝　賀　高松⑦　36
62
15 － 16
11 － 8
24 － 6
12 － 20
－

善通寺東
61

13 三　木　木田①　51
11 － 12
10 － 20
19 － 19
11 － 8
－

14 善通寺西　仲善②　59
50

10 － 14
11 － 12
17 － 6
23 － 11
－

15 丸亀東　丸亀②　78
21 － 10
19 － 9
19 － 2
19 － 14
－

16 観音寺　三観②　35
54
16 － 12
8 － 12
20 － 14
10 － 25
－

17 木　太　高松⑤　23
1 － 11
2 － 14
11 － 13
9 － 18
－

18 宇多津　綾歌①　56
63
49
12 － 21
11 － 21
10 － 22
16 － 14
－

43
光 洋

19 のぞみが丸　三観③　38
5 － 33
11 － 18
13 － 20
9 － 16
－

20 光　洋　高松①　87
78